AQUATRADE SLOVAKIA
PORADENSTVO · MONTÁŽ · SERVIS
KOMPLEXNÁ ÚPRAVA VODY

AQUA trade Slovakia s.r.o., Jesenského 55, 960 01 Zvolen
tel./fax: +421 45 53 23 961
infolinka: +421 904 64 64 64
e-mail: info@aqua-trade.sk
WWW.AQUA-TRADE.SK

Oválna podzemná vodomerná šachta VODOM 150 OV – 120

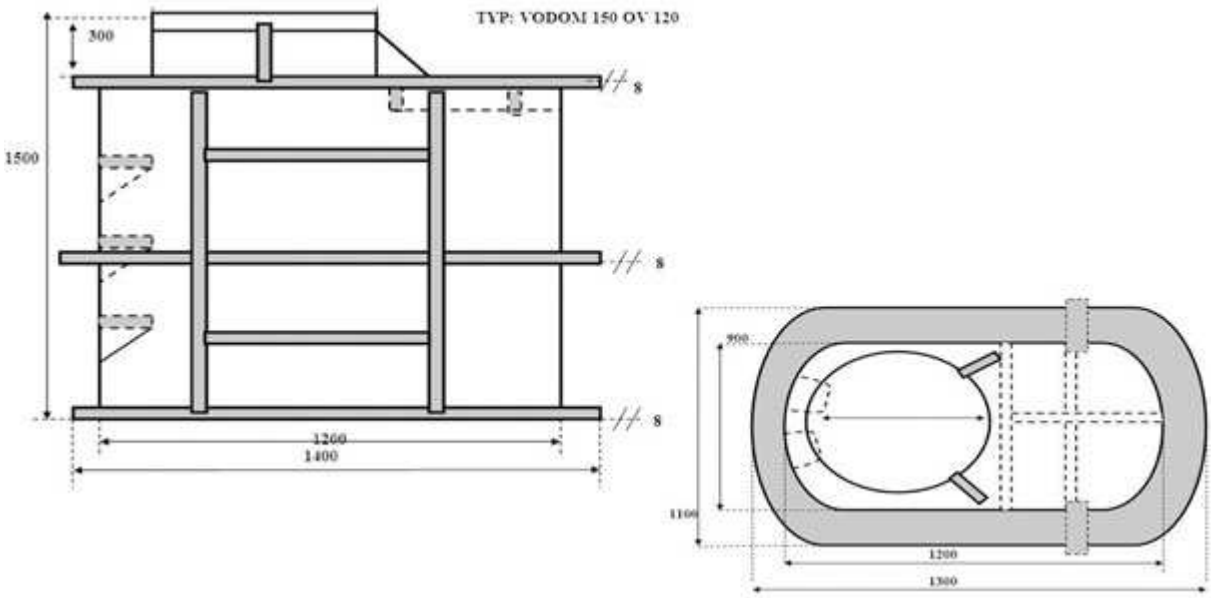

Fotogaléria

Parametre - VODOM 150 OV-120

vstup	na objednávku	výstup	na objednávku
výška	1500 mm	šírka	900 mm
dĺžka	1200 mm	stupačky - PP 8 mm	3 ks
plášť šachty	PP 8 mm	dno + strop	PP 8 mm
zvyslé výstuhy	4 ks	spevnovací lem	1 ks
hmotnosť	86 kg		